C.A.S.
Servicio de autenticación centralizada

Necesidad de un acceso unificado

* Servicio de contraseña única
* Marco de acceso a aplicaciones distribuidas
* Protección de la contraseña única
* Crear un sistema único de acceso
  * Escalabilidad
  * Liberar a aplicaciones de implementar sistema de autenticación
  * Posibilidad de modificar autenticación de forma transparente
* Implantar Single Sign ON

JA-SIG CAS

VENTAJAS:

* Software libre.
* Facilidad de instalar y usar.
* Comunidad amplia y con calidad (JA-SIG).
* Instalada en grandes universidades (Berkeley, Yale, ULL).
* Excelente librería phpCAS que facilita integración de PHP.
* Clientes oficiales para Moodle, Drupal, Joomla.

JA-SIG CAS

DESVENTAJAS:

* Construido en Java.
  * Configurable vía XML.

Funcionamiento de CAS

* Entorno de autenticación centralizado

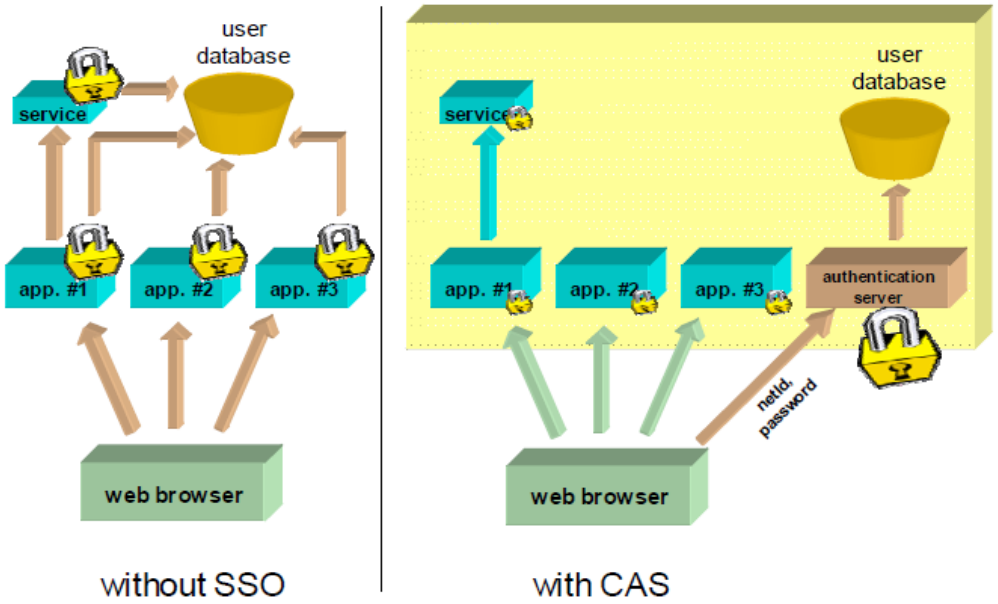

A software environment secured by CAS

Funcionamiento de CAS

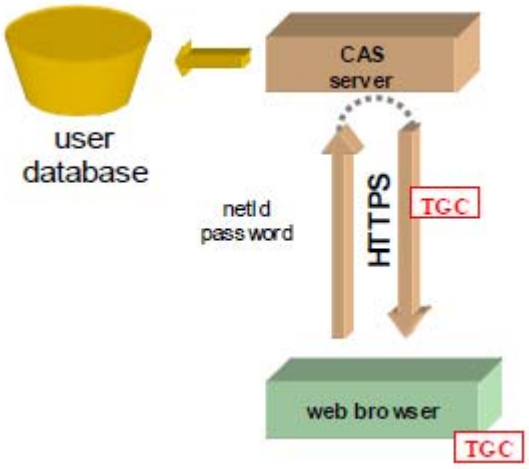

Primera autenticación:

* El servidor requiere usuario y contraseña.
* Si todo va bien el servidor envía un ticket al cliente.
* El ticket es opaco y no contiene información del usuario.

Funcionamiento de CAS

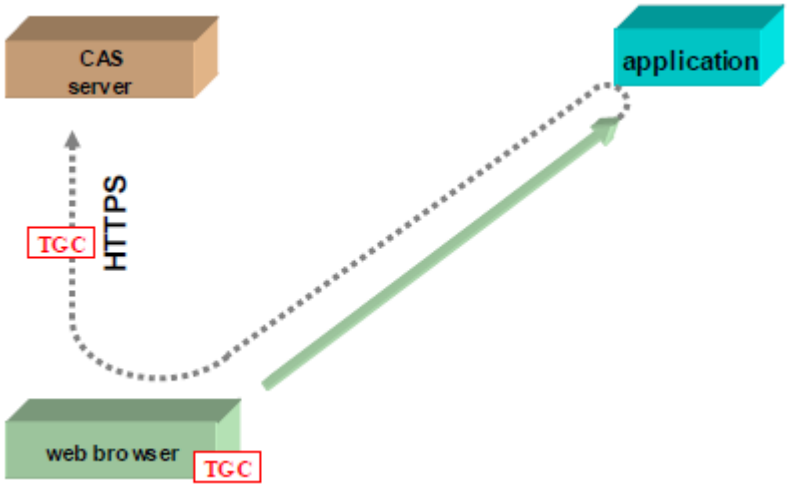

Acceso a un servicio autenticado:

* La aplicación redirige al navegador al servidor CAS.
* El navegador presenta su ticket.

Funcionamiento de CAS

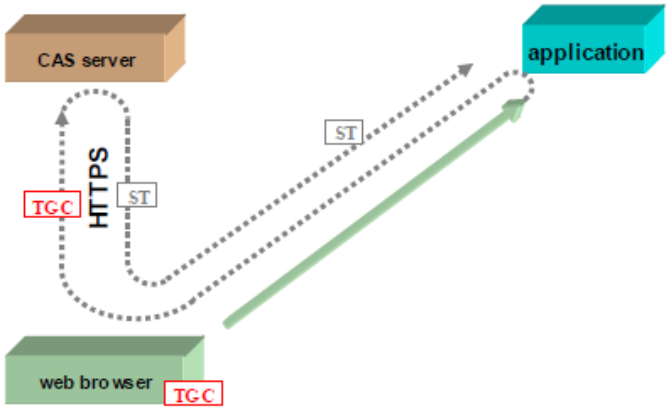

Acceso a un servicio autenticado:

* El servidor CAS envía un ticket de servicio.
* Se redirige el navegador a la aplicación.

Funcionamiento de CAS

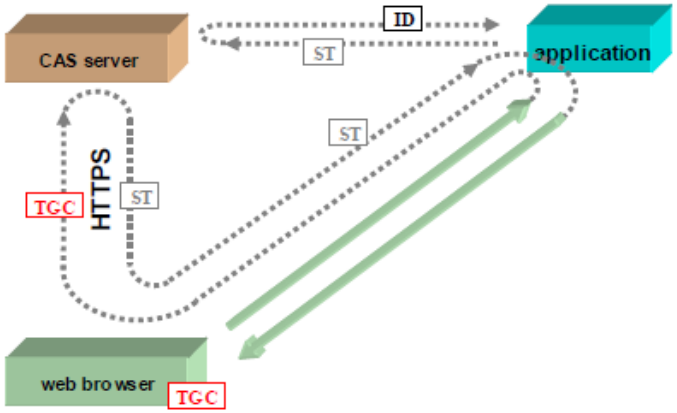

Acceso a un servicio autenticado:

* La aplicación valida el ticket de servicio con CAS.
* La aplicación permite acceso al navegador.

¿Qué se está haciendo?

* Instalación servidor CAS versión 3.4.11.
* Se han probado clientes Drupal y Joomla.
* Se está preparando para funcionamiento en alta disponibilidad.

Preguntas/sugerencias

sic_desarrollo_1@listas.ulpgc.es